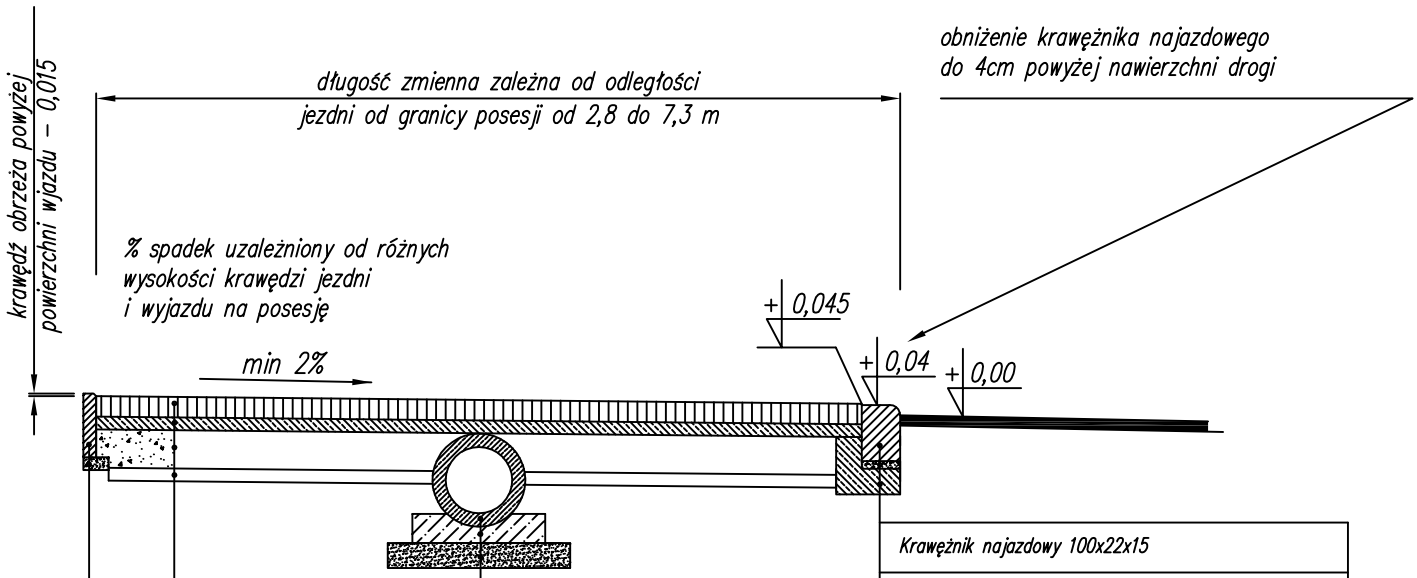

Krawężnik najazdowy 100x22x15
3cm – podsypka cementowo–piaskowa
10cm – ława betonowa z oporem z betonu B–15

Rura żelbetowa Ø400 mm
Ława betonowa z betonu B–10 pod rurę – 15 cm
Podsypka piaskowa – 10 cm

8cm – kostka betonowa HOLLAND (kolor czerwony)
5cm – podsypka cementowo–piaskowa
15cm – podbudowa zasadnicza z kruszywa łamanego stabilizowanego mechanicznie, tłucznia kamiennego lub destruktu pozyskanego z rozbiórki dróg
5cm – warstwa odsączająca z piasku

Obrzeże trawnikowe 100x20x6
5cm – podsypka cementowo–piaskowa

"MEG-BUD" Krzysztof Pabich
97 - 300 Piotrków Tryb. ul. Stolarska 16
tel. kom. 603 66 66 28
krzysztofpab@poczta.onet.pl

TEMAT :	PRZEBUDOWA PASA DROGOWEGO POLEGAJĄCA NA BUDOWIE ZJAZDÓW DO POSESJI		
INWESTOR:	Gmina Gorzkowice, ul. Szkolna 3, 97-350 Gorzkowice		
LOKALIZACJA INWEST.:	Bujniczki, dz. nr ewid. 735, obręb Bujniczki, gm. Gorzkowice		
PROJEKTANT ARCHITEKTURA:	mgr inż. Krzysztof Pabich	upr. nr LOD/1404/ZOOA/11	Podpis
PROJEKTANT KONSTRUKCJA:	mgr inż. Krzysztof Pabich	upr. nr LOD/0114/PWOK/03	
TYTUŁ RYS.:	PRZEKRÓJ KONSTRUKCYJNY ZJAZDÓW		
Data: Grudzień 2016 r.	Skala: 1:30	Nr rys. 1	